見積参考図

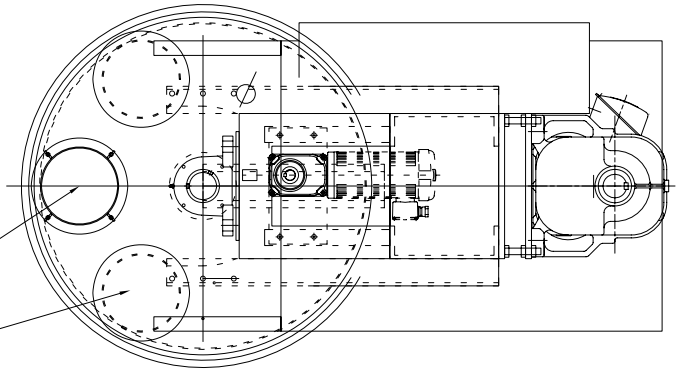

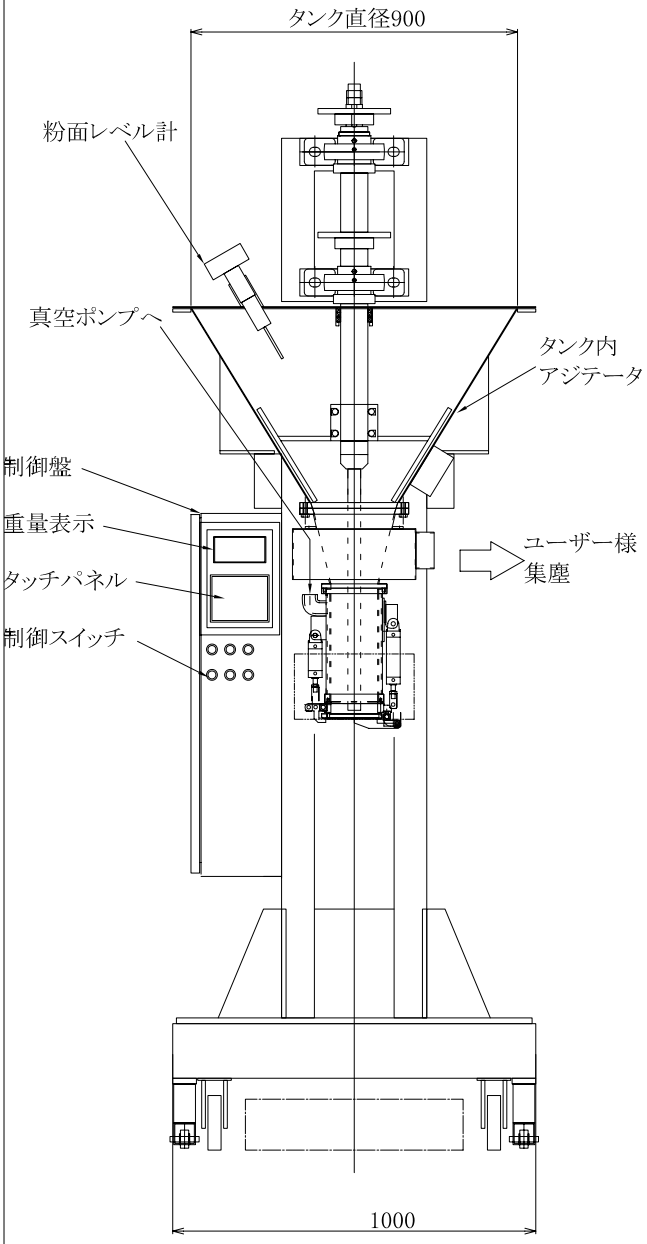

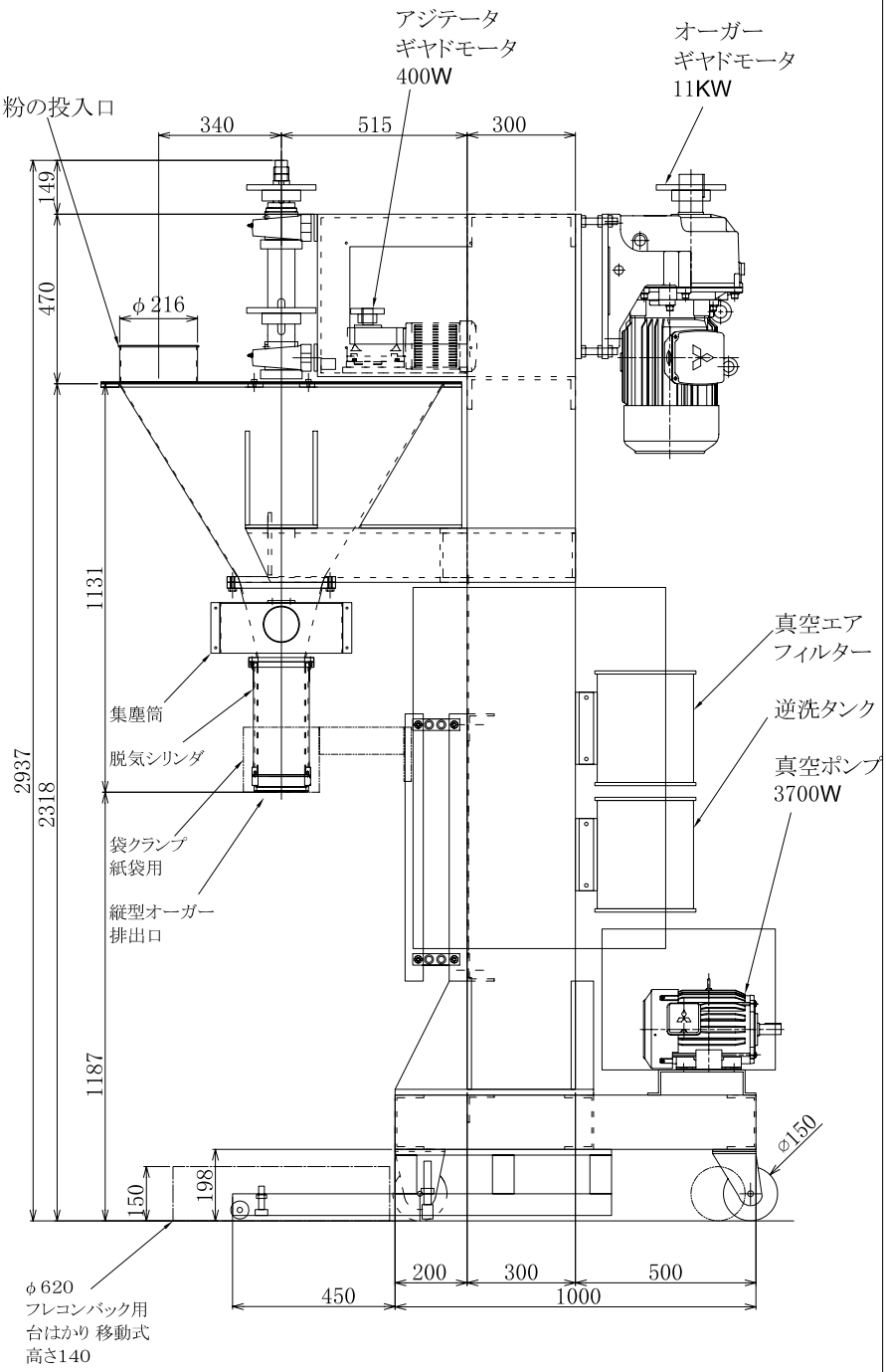

NAME 縦型オーガー 脱気式計量充填機		MESSRS	
TYPE APM-800B	SERIAL NO	DRAWN NO HP-100	
AWAJI CO.,LTD.		CHECKED BY	DRAWN BY

Date 2004.4.24
S=1/15